TELEMAX
sistemas de control remoto

telemax.es

MODELO PLATAFORMA

TL07P8

Multiplataforma

Manual de Usuario

955 66 70 38
administracion@telemax.es

TELEMAX

CABLEADO DEL RECEPTOR

Zepro TLO5P8

		Zepro		Dhollandia		MBB/Anteo Universal
Negro	Negativo (Masa)	GND		GND		GND
Rojo	Positivo 10 - 30 VDC	+	C1+	+	+	+
Amarillo	Conectar a: joystick o placa electrónica	B	Up	R	R	Subir
Blanco	Conectar a: joystick o placa electrónica	C	Tilt	H	H	Cerrar
Azul	Conectar a: joystick o placa electrónica	E	Down	S	S	Bajar
Verde	Conectar a: joystick o placa electrónica	OUT	OUT	O	B	Abrir
Marrón	Conectar a: joystick o placa electrónica	IN	IN	D	—	Sacar
Gris	Conectar a: joystick o placa electrónica	—		U	U	Meter
Rosa	Conectar a: joystick o placa electrónica	—		I	I	—

FUNCIÓN DEL TRANSMISOR

D1-D3 D5

ON Activa el transmisor y el receptor	Subir	Cerrar	Sacar
STOP Desactiva el transmisor y el receptor	Bajar	Abrir	Meter

Fiablididad y seguridad mejoradas

Alta Estanquidad

Resistencia a impactos altamente incrementada

Por seguridad, transcurrido 8 minutos después de realizar la última maniobra el equipo se apagará automáticamente.

955 66 70 38
administracion@telemax.es

TELEMAX

Zepro
TLO5P8

INSTALACIÓN DEL RECEPTOR

- La alimentación del receptor tiene que ser a través de la llave de corte de corriente o interruptor principal de la plataforma.
- La masa del receptor se debe conectar al chasis del vehiculo.
- El cable Rojo (positivo), será el último cable en conectarse para evitar posibles daños en el receptor.
- Los cables de salida del receptor son de signo positivo, en ningún caso deben rozar con masa.
- Es importante proteger el transmisor y el receptor del agua.
- El receptor se puede montar dentro de una caja estanca de plástico, si fuera así hacer un taladro en la parte más baja para que evacue el agua.

ALIMENTACIÓN

Transmisor 2 x 1.5 V AAA alcalina

Receptor 10/30 VDC

- Potencia máxima salida por relé 16A/30VDC
- Potencia total máxima salida de relés 16A/30VDC

FRECUENCIA

868 MHz Modulación FM

Potencia de emisión 10mW

Medidas del transmisor: 105 x 53 x 26 (mm) (L x A x h)

Medidas del receptor: 120 x 140 x 64 (mm) (L x A x h)

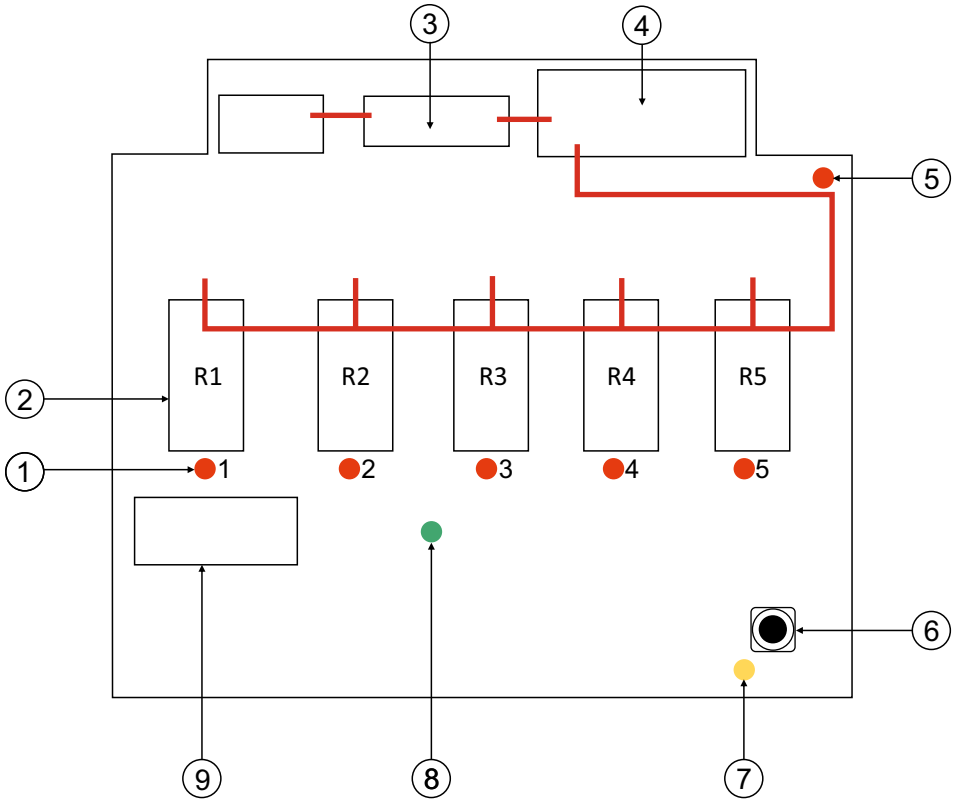

1. LEDs de funcionamiento (1 al 5) (rojo)
2. Relé 1 (cable amarillo)
Relé 2 (cable blanco)
Relé 3 (cable azul)
Relé 4 (cable verde)
Relé 5 (cable marrón)
3. Fusible 15 A
4. Relé de seguridad
5. LED de funcionamiento del relé de seguridad (rojo)
6. Pulsador de programación
7. LED de programación (amarillo)
8. LED de alimentación (verde)
9. Fusible de alimentación 1.6A

955 66 70 38
administracion@telemax.es

TELEMAX

CONEXIONES Y PERFIL DE CONFIGURACIÓN

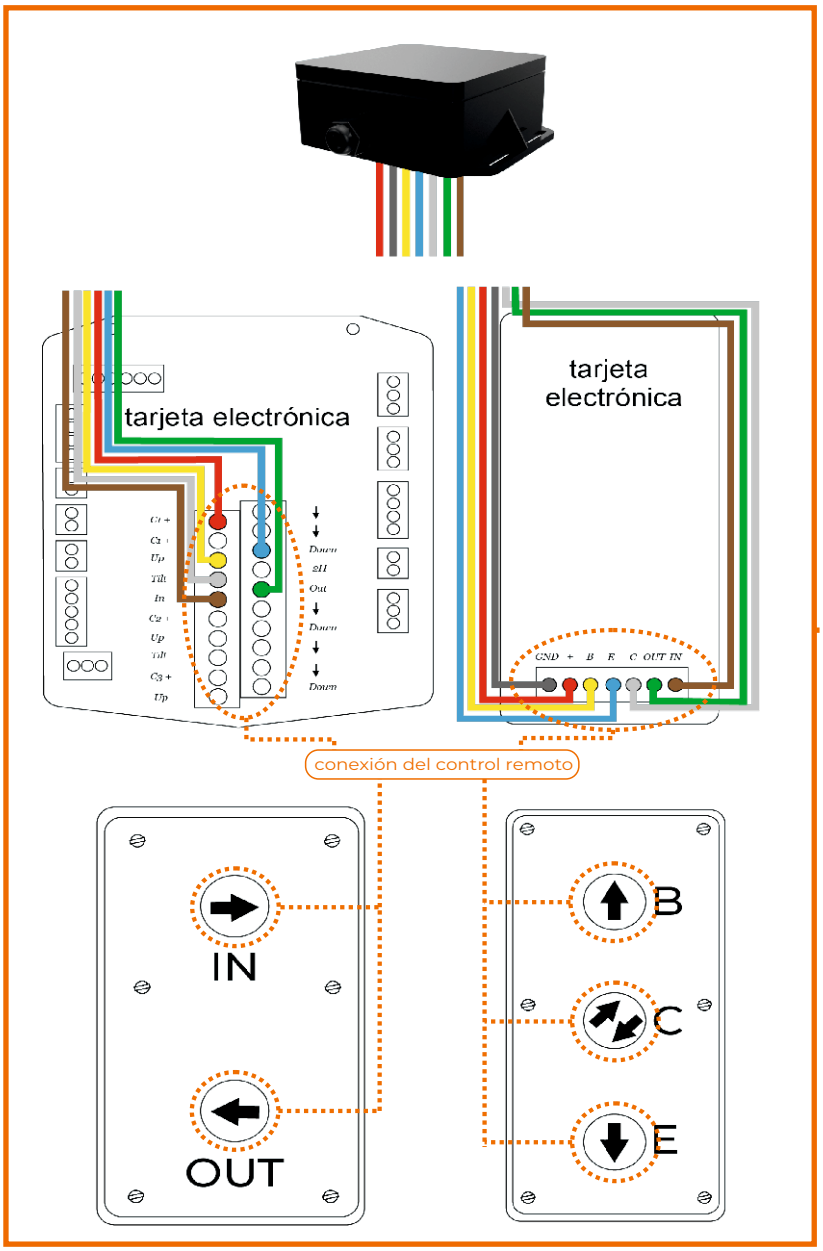

PERFIL DE CONFIGURACIÓN

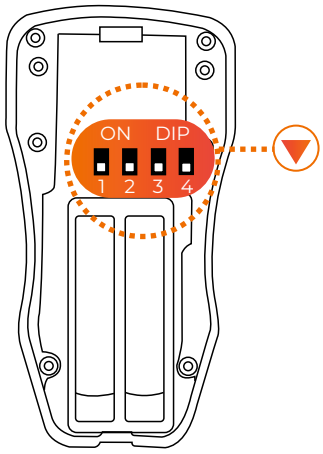

Zepro

- GND : Gris
- C1 / +: Rojo
- Up / B : Amarillo
- Down / E : Azul
- Tilt / C : Blanco
- Out: Verde
- In : Marrón

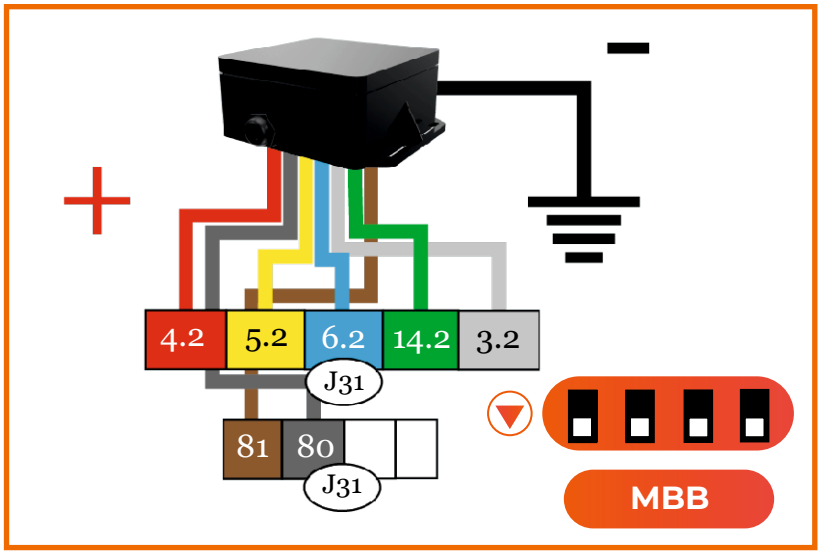

MBB

Universal / Anteo

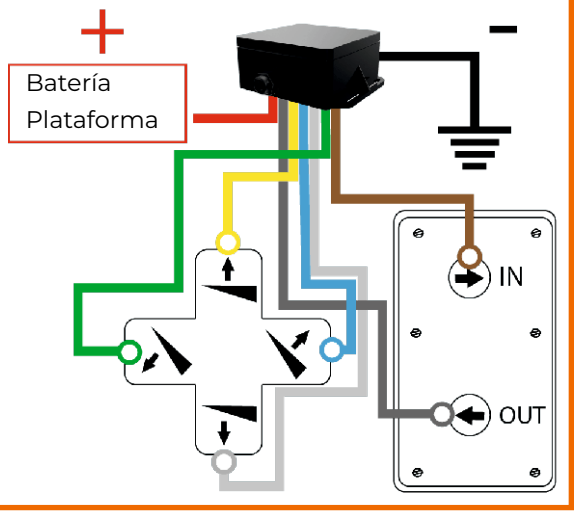

955 66 70 38
administracion@telemax.es

TELEMAX

CONEXIONES Y PERFIL DE CONFIGURACIÓN

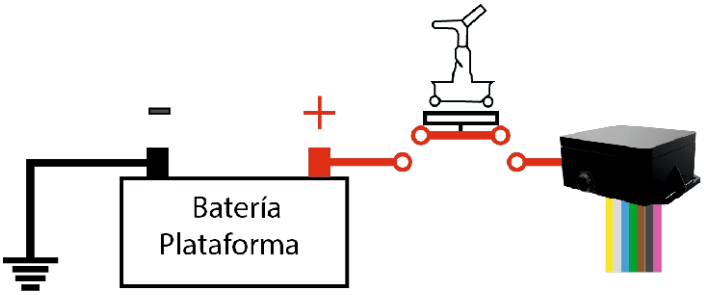

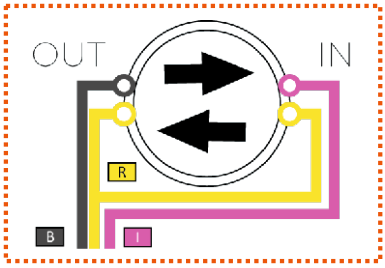

Parte Retráctil

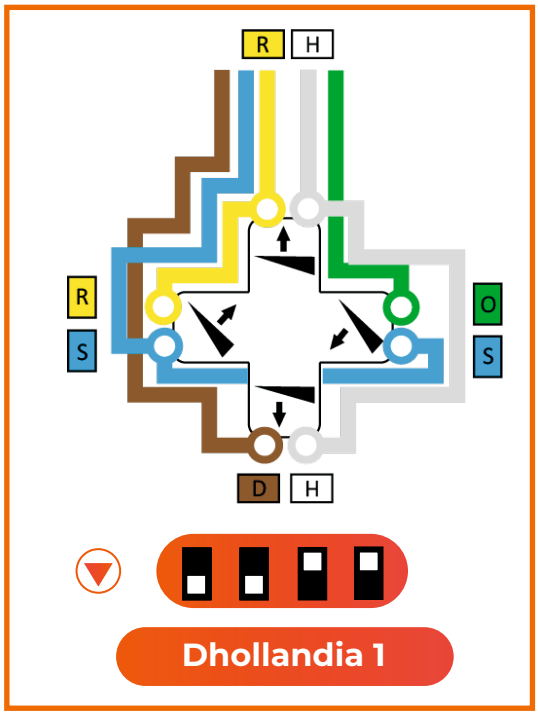

Dhollandia 1

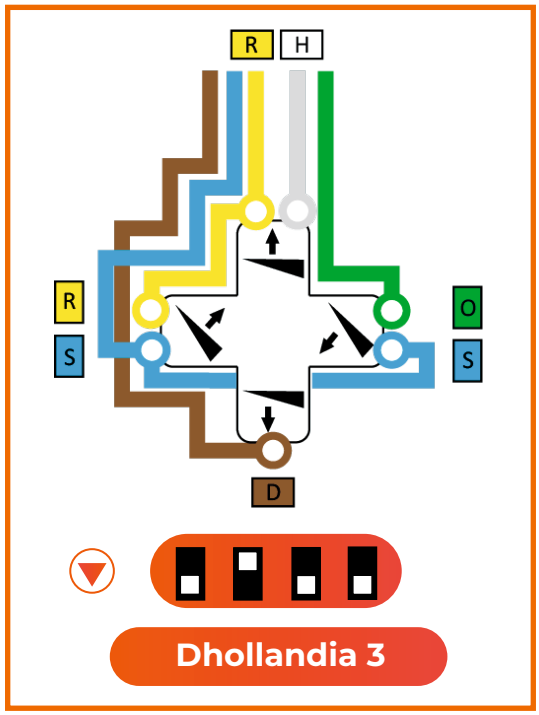

Dhollandia 3

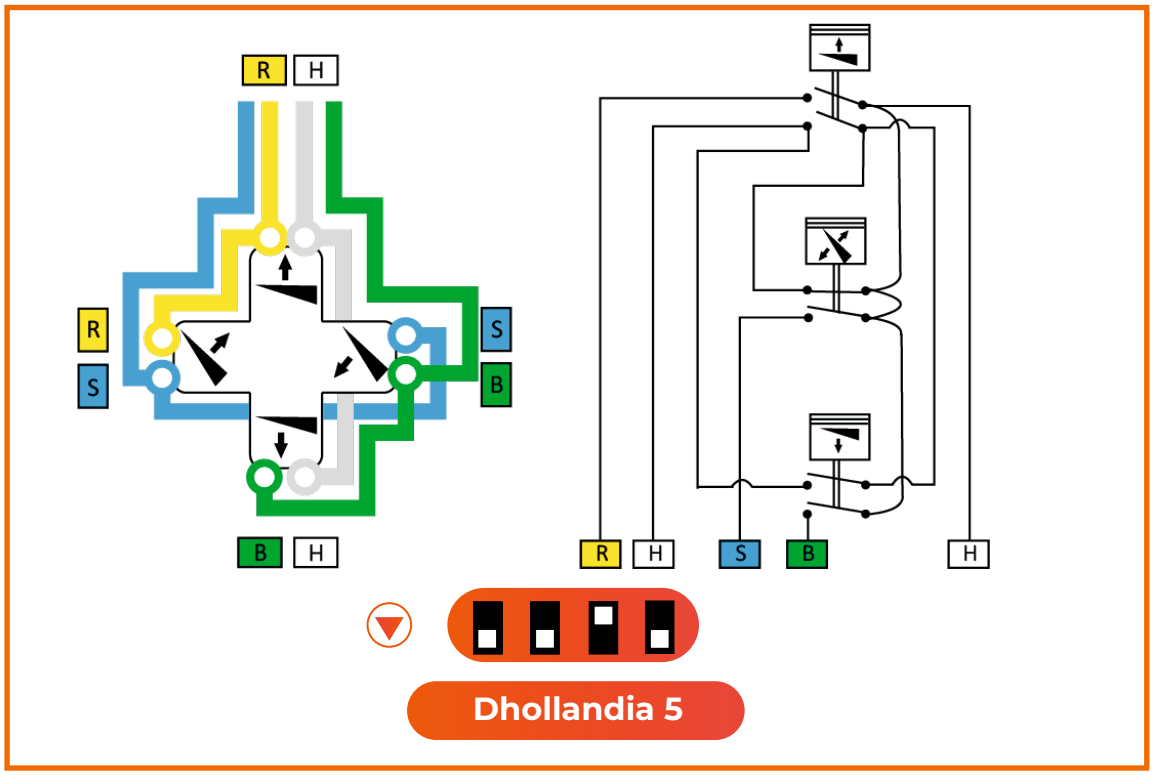

Dhollandia 5

955 66 70 38
administracion@telemax.es

TELEMAX

A TENER EN CUENTA

- Se recomienda colocar el receptor en **posición vertical** para que evacue el agua en caso de entrada.
- **Ubicar el receptor en un lugar donde no haya demasiada exposición al agua y alejado de la evacuación directa de la rueda (guardabarro).**

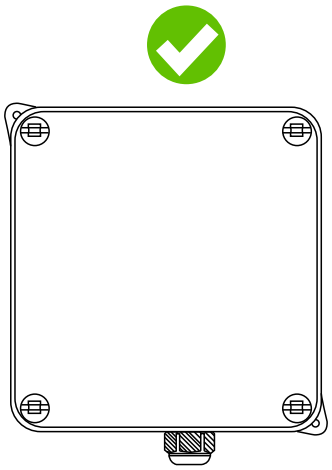

receptor en vertical

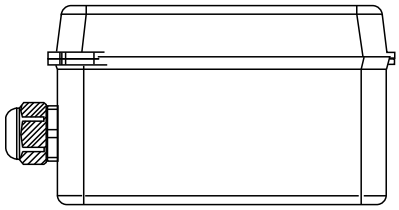

receptor en horizontal

- No se debe introducir el receptor en una caja de metal. Se recomienda usar cajas estancas de PVC/ABS etc.

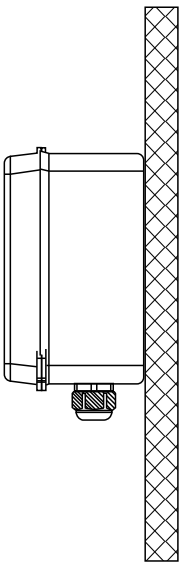

al aire

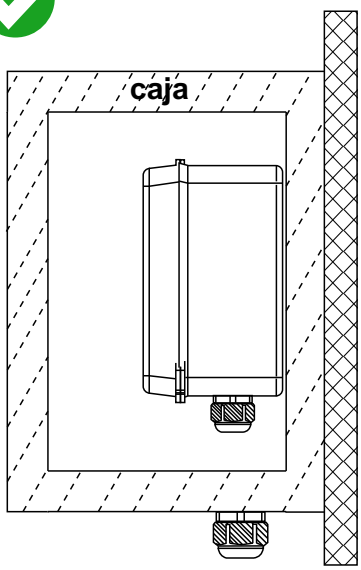

caja de PVC / ABS

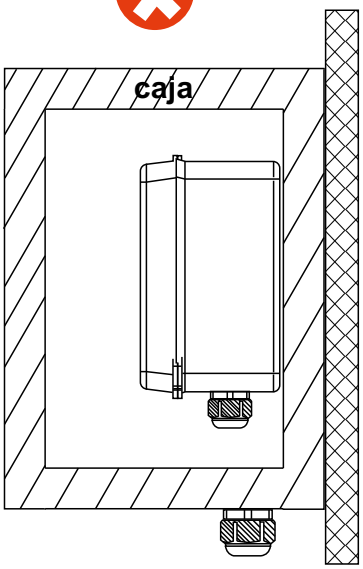

caja de metal

La garantía no cubre daños ocasionados por entrada de agua, humedad, rotura, caída, oxidación, presencia de arena, fallo o fluctuación de corriente y similares.

955 66 70 38
administracion@telemax.es

TELEMAX

DECLARACIÓN DE CONFORMIDAD

Declara que el diseño y fabricación de PRODUCTO/
Declares that the design and construction of the PRODUCT/
Déclare que le dessin et construction du produit:

TIPO DE PRODUCTO: DISPOSITIVO SISTEMA TELECONTROL
MARCA: TELEMAX
MODELO: TL07P8 (Multiplataforma)

ES CONFORME A LAS DISPOSICIONES DE LAS DIRECTIVAS EUROPEAS/
Complies with the regularion of the EUROPEAN DIRECTIVES/
Est conforme aux dispositions de las DIRECTIVES EUROPÉENNES:

2014/53/UE - Equipos radioeléctricos
2011/65/UE - ROHS 2

NORMAS DE REFERENCIA/Standars of reference/ Normes de reference:

EN 301489-1 V2.2.3
EN 301489-3 V2.1.1
EN 62368-1
EN 55032:2016
EN IEC 63000:2018
EN ISO 7010:2020

CE

Declaración CE de conformidad
"EC" declaration of conformity
Declaration "CE" de conformité

GARANTÍA

En caso de producto defectuoso, deberá comunicarlo al servicio de atención al cliente de TELEMAX, procediendo TELEMAX a la reparación, sustitución o resolución del contrato. Gestiones que serán gratuitas para el consumidor y usuario y respondiendo de las faltas de conformidad que se manifiesten en un plazo de tres años desde la entrega.
El consumidor y usuario deberán informar a TELEMAX de la falta de conformidad en el plazo de un mes desde que tuvo conocimiento de ella.

La garantía cubre los gastos de reparación del producto en cuestión (reparación, pieza y mano de obra incluidas).

Se excluye expresamente de la garantía el reemplazo de los consumibles, daños debidos a utilización anormal o no conforme al producto, daños ocasionados por motivos ajenos o de causa mayor (rotura/caída, humedad/agua, oxidación, presencia de arena, fallo o fluctuación de corriente y similares), así como los daños ocasionados por la intervención de talleres o montadores no autorizados por TELEMAX.

En caso de que la garantía no resulte aplicable, TELEMAX emitirá presupuesto relativo a la reparación.