TELEMAX

sistemas de control remoto

telemax.es

MODELO GRÚA

GR08F9

Manual de Usuario

955 66 70 38
administracion@telemax.es

TELEMAX

CABLEADO DEL RECEPTOR

GR08F9

		Grúa
Gris	Negativo (Masa)	Alimentación Chasis del Vehículo
Rojo	Positivo 10 - 30 VDC	Alimentación Toma de Fuerza
Amarillo	Directamente al conector de la Electroválvula A	
Blanco	Directamente al conector de la Electroválvula A	
Azul	Directamente al conector de la Electroválvula B	
Verde	Directamente al conector de la Electroválvula B	
Marrón	Directamente al conector de la Electroválvula C	
Gris	Directamente al conector de la Electroválvula C	
Rosa	Salida común (Se conecta en función del uso) D	
Violeta	Directamente al conector de la Electroválvula D	
Rosa/Gris	Salida común (Se conecta en función del uso)	

DISTRIBUIDOR PALANCA ELECTROMANUAL

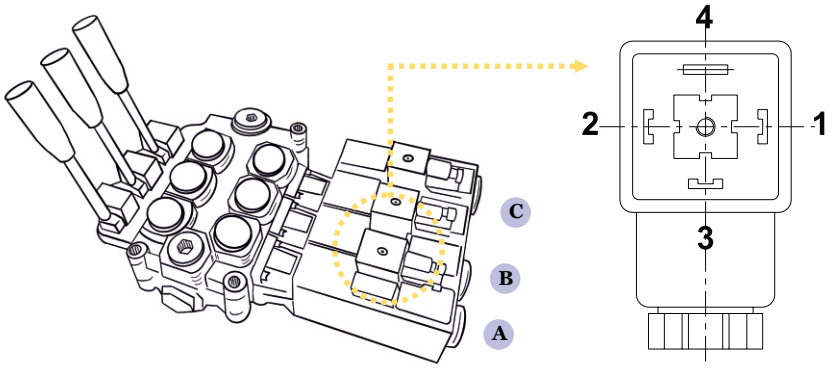

1. Masa / Chasis del vehiculo
2. Movimiento IN
3. Movimiento OUT
4. Toma de tierra (no conectar)

955 66 70 38
administracion@telemax.es

TELEMAX

INSTALACIÓN DEL RECEPTOR

GR08F9

- La alimentación del receptor tiene que ser a través de la llave de corte de corriente o interruptor principal de la plataforma.
- La masa del receptor se debe conectar al chasis del vehiculo.
- El cable rosa (positivo), será el último cable en conectarse para evitar posibles daños en el receptor.
- Los cables de salida del receptor son de signo positivo, en ningún caso deben rozar con masa.
- Es importante proteger el transmisor y el receptor del agua.
- El receptor se puede montar dentro de una caja estanca de plástico, si fuera así hacer un taladro en la parte más baja para que evacue el agua.

ALIMENTACIÓN

Transmisor 2 x 1.5 V AAA alcalina

Receptor 10/30 VDC

- Potencia máxima salida por relé 16A/30VDC
- Potencia total máxima salida de relés 16A/30VDC

FRECUENCIA

868 MHz Modulación FM

Potencia de emisión 10mW

Medidas del transmisor: 105 x 53 x 26 (mm) (L x A x h)

Medidas del receptor: 120 x 120 x 60 (mm) (L x A x h)

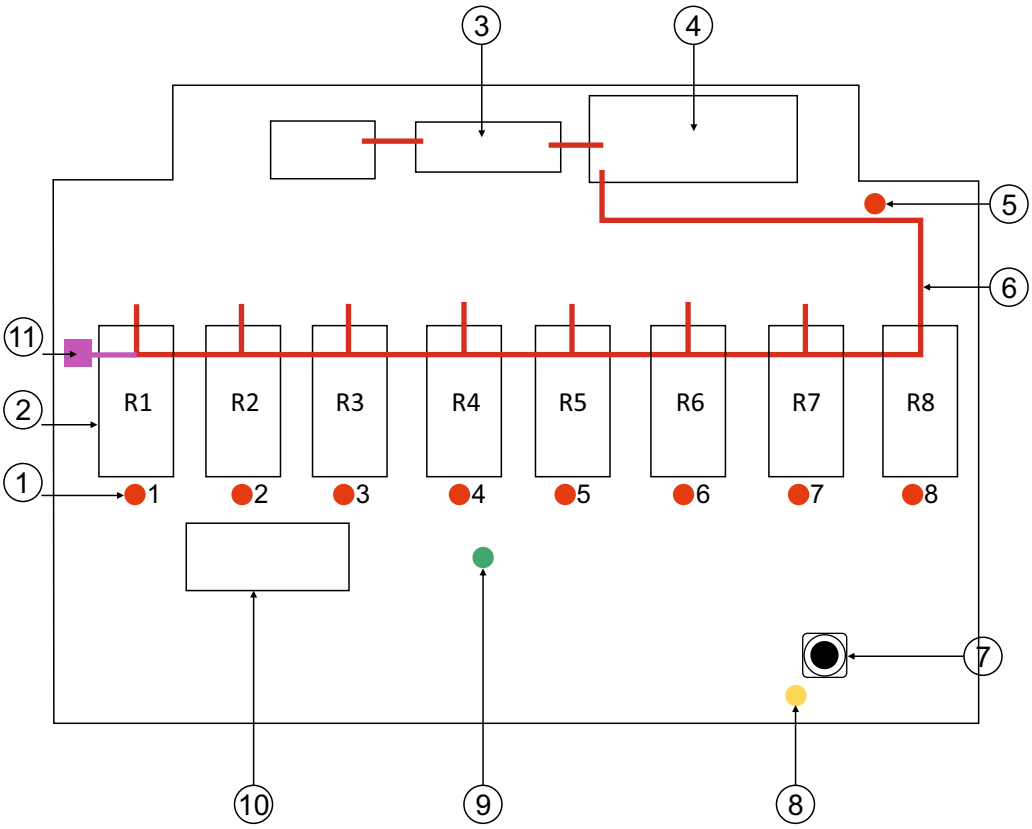

1 LEDs de funcionamiento (1 al 8) (rojo)
2 Relé 1 (cable azul)
Relé 2 (cable verde)
Relé 3 (cable amarillo)
Relé 4 (cable blanco)
Relé 5 (cable marrón)
Relé 6 (cable gris)
Relé 7 (cable rosa)
Relé 8 (cable violeta)
3 Fusible 15 A
4 Relé de seguridad
5 LED de funcionamiento del relé de seguridad (rojo)
6 Salida común (cable correspondiente según modelo)
7 Pulsador de programación
8 LED de programación (amarillo)
9 LED de alimentación (verde)
10 Fusible de alimentación 1.6A
11 Salida común

955 66 70 38
administracion@telemax.es

TELEMAX

FUNCIÓN DEL TRANSMISOR

GR08F9

ON Activa el transmisor y el receptor	Mov 1	Mov 2	Mov 3	Mov 4
STOP Desactiva el transmisor y el receptor	Mov 5	Mov 6	Mov 7	Mov 8

⚠ Por seguridad, transcurrido 8 minutos después de realizar la última maniobra el equipo se apagará automáticamente.

955 66 70 38
administracion@telemax.es

TELEMAX

INSTALACIÓN DEL EQUIPO

GR08F9

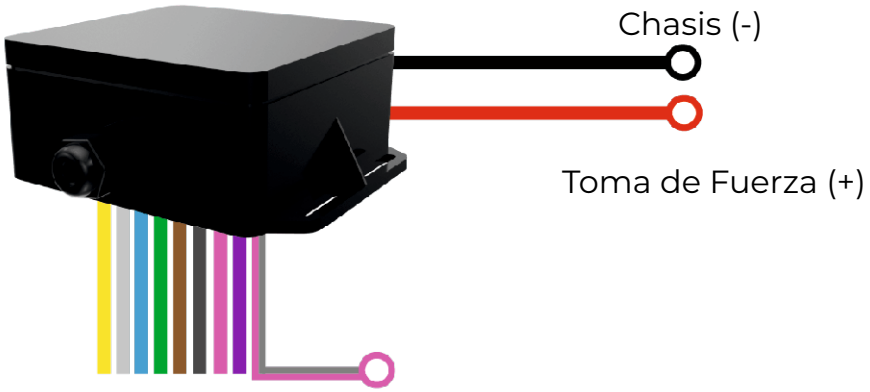

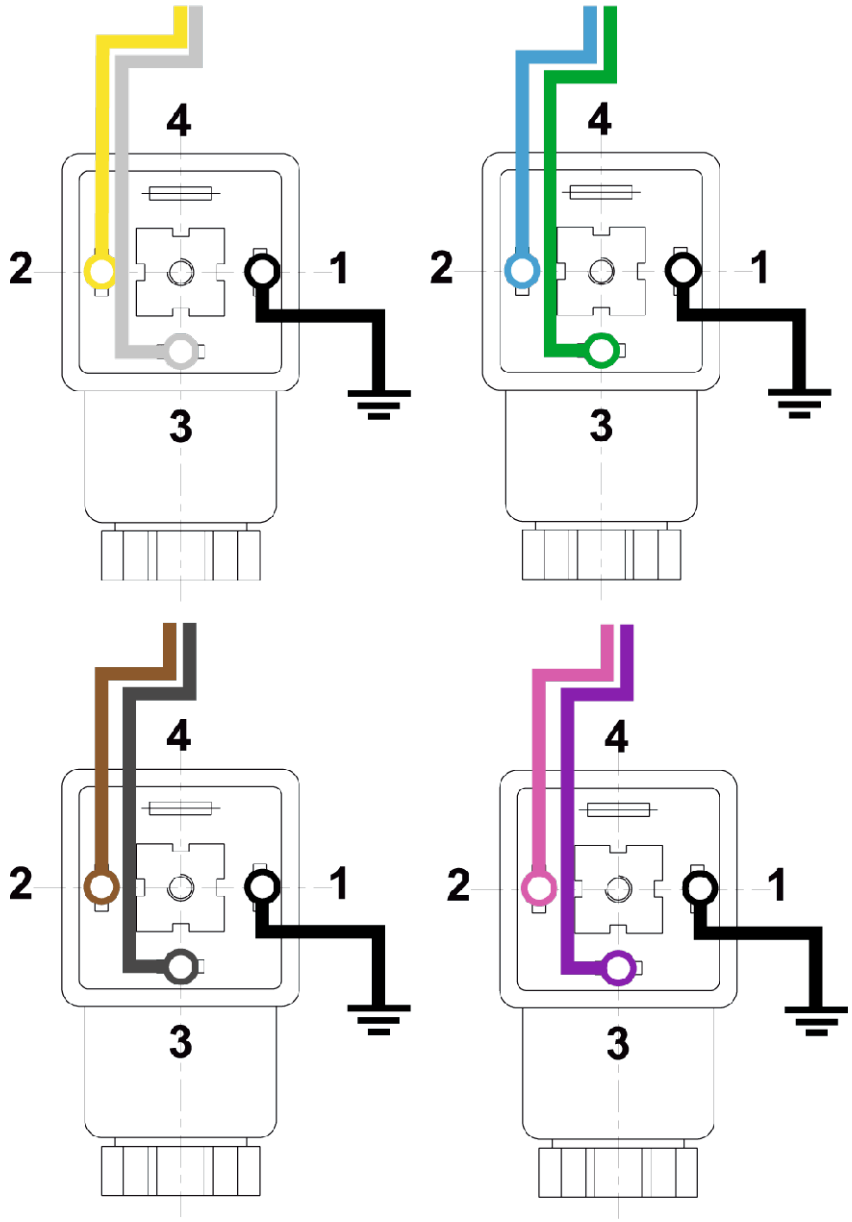

1. Masa / Chasis del vehiculo
2. Movimiento IN
3. Movimiento OUT
4.(no conectar)

955 66 70 38
administracion@telemax.es

TELEMAX

A TENER EN CUENTA

- Se recomienda colocar el receptor en **posición vertical** para que evacue el agua en caso de entrada.
- **Ubicar el receptor en un lugar donde no haya demasiada exposición al agua y alejado de la evacuación directa de la rueda (guardabarro).**

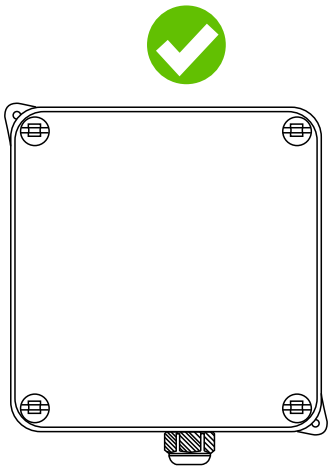

receptor en vertical

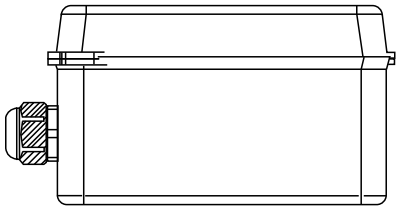

receptor en horizontal

- No se debe introducir el receptor en una caja de metal. Se recomienda usar cajas estancas de PVC/ABS etc.

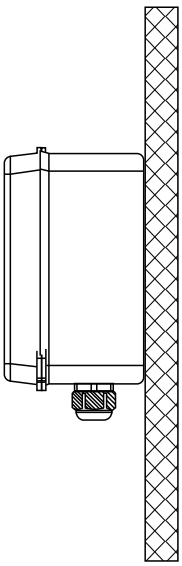

al aire

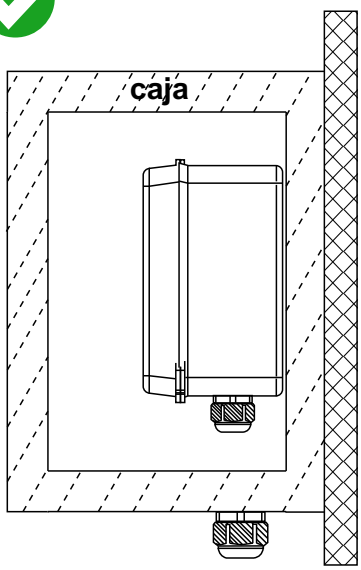

caja de PVC / ABS

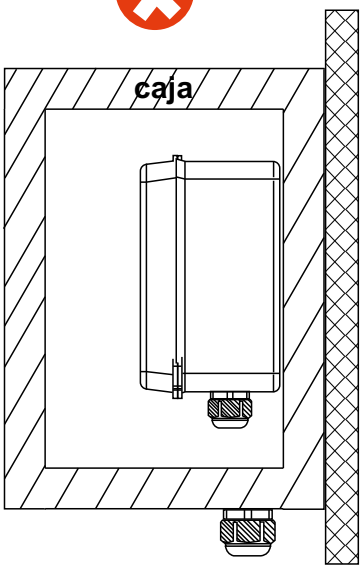

caja de metal

La garantía no cubre daños ocasionados por entrada de agua, humedad, rotura, caída, oxidación, presencia de arena, fallo o fluctuación de corriente y similares.

955 66 70 38
administracion@telemax.es

TELEMAX

DECLARACIÓN DE CONFORMIDAD

Declara que el diseño y fabricación de PRODUCTO/
Declares that the design and construction of the PRODUCT/
Déclare que le dessin et construction du produit:

TIPO DE PRODUCTO: DISPOSITIVO SISTEMA TELECONTROL
MARCA: TELEMAX
MODELO: GR08F9

ES CONFORME A LAS DISPOSICIONES DE LAS DIRECTIVAS EUROPEAS/
Complies with the regularion of the EUROPEAN DIRECTIVES/
Est conforme aux dispositions de las DIRECTIVES EUROPÉENNES:

2014/53/UE - Equipos radioeléctricos
2011/65/UE - ROHS 2

NORMAS DE REFERENCIA/Standars of reference/ Normes de reference:

EN 301489-1 V2.2.3
EN 301489-3 V2.1.1
EN 62368-1
EN 55032:2016
EN IEC 63000:2018
EN ISO 7010:2020

Declaración CE de conformidad
"EC" declaration of conformity
Declaration "CE" de conformité

GARANTÍA

En caso de producto defectuoso, deberá comunicarlo al servicio de atención al cliente de TELEMAX, procediendo TELEMAX a la reparación, sustitución o resolución del contrato.

Gestiones que serán gratuitas para el consumidor y usuario y respondiendo de las faltas de conformidad que se manifiesten en un plazo de tres años desde la entrega. El consumidor y usuario deberán informar a TELEMAX de la falta de conformidad en el plazo de un mes desde que tuvo conocimiento de ella.

La garantía cubre los gastos de reparación del producto en cuestión (reparación, pieza y mano de obra incluidas).

Se excluye expresamente de la garantía el reemplazo de los consumibles, daños debidos a utilización anormal o no conforme al producto, daños ocasionados por motivos ajenos o de causa mayor (rotura/caída, humedad/agua, oxidación, presencia de arena, fallo o fluctuación de corriente y similares), así como los daños ocasionados por la intervención de talleres o montadores no autorizados por TELEMAX.

En caso de que la garantía no resulte aplicable, TELEMAX emitirá presupuesto relativo a la reparación.