TELEMAX

sistemas de control remoto

telemax.es

MODELO GRÚA

# GR02F4

Manual de Usuario

955 66 70 38
administracion@telemax.es

TELEMAX

## CABLEADO DEL RECEPTOR

**GR02F4**

| | | Grúa |
|---|---|---|
| Gris | Negativo (Masa) | Alimentación Chasis del Vehículo |
| Rosa | Positivo 10 - 30 VDC | Alimentación Toma de Fuerza |
| Amarillo | Directamente al conector de la Electroválvula A | ⇧ |
| Blanco | Directamente al conector de la Electroválvula A | ⇩ |
| Verde | Salida común (Activa los 2 movimientos a la vez) | |

Fiablididad y seguridad mejoradas

Alta Estanquidad

Resistencia a impactos altamente incrementada

## DISTRIBUIDOR PALANCA ELECTROMANUAL

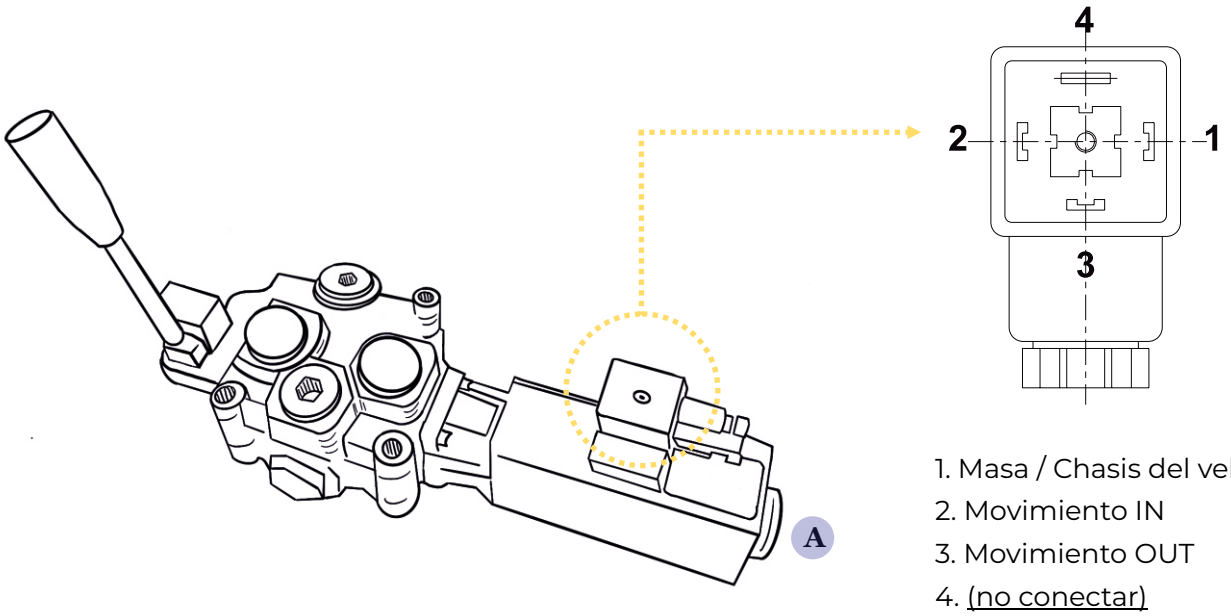


1. Masa / Chasis del vehiculo
2. Movimiento IN
3. Movimiento OUT
4. (no conectar)

955 66 70 38
administracion@telemax.es

TELEMAX

# INSTALACIÓN DEL RECEPTOR

GR02F4

- La alimentación del receptor tiene que ser a través de la llave de corte de corriente o interruptor principal de la plataforma.
- La masa del receptor se debe conectar al chasis del vehiculo.
- El cable rosa (positivo), será el último cable en conectarse para evitar posibles daños en el receptor.
- Los cables de salida del receptor son de signo positivo, en ningún caso deben rozar con masa.
- Es importante proteger el transmisor y el receptor del agua.
- El receptor se puede montar dentro de una caja estanca de plástico, si fuera así hacer un taladro en la parte más baja para que evacue el agua.

## ALIMENTACIÓN

Transmisor 2 x 1.5 V AAA alcalina

Receptor 10/30 VDC

- Potencia máxima salida por relé 16A/30VDC
- Potencia total máxima salida de relés 16A/30VDC

## FRECUENCIA

868 MHz Modulación FM

Potencia de emisión 10mW

Medidas del transmisor: 105 x 53 x 26 (mm) (L x A x h)

Medidas del receptor: 120 x 120 x 60 (mm) (L x A x h)

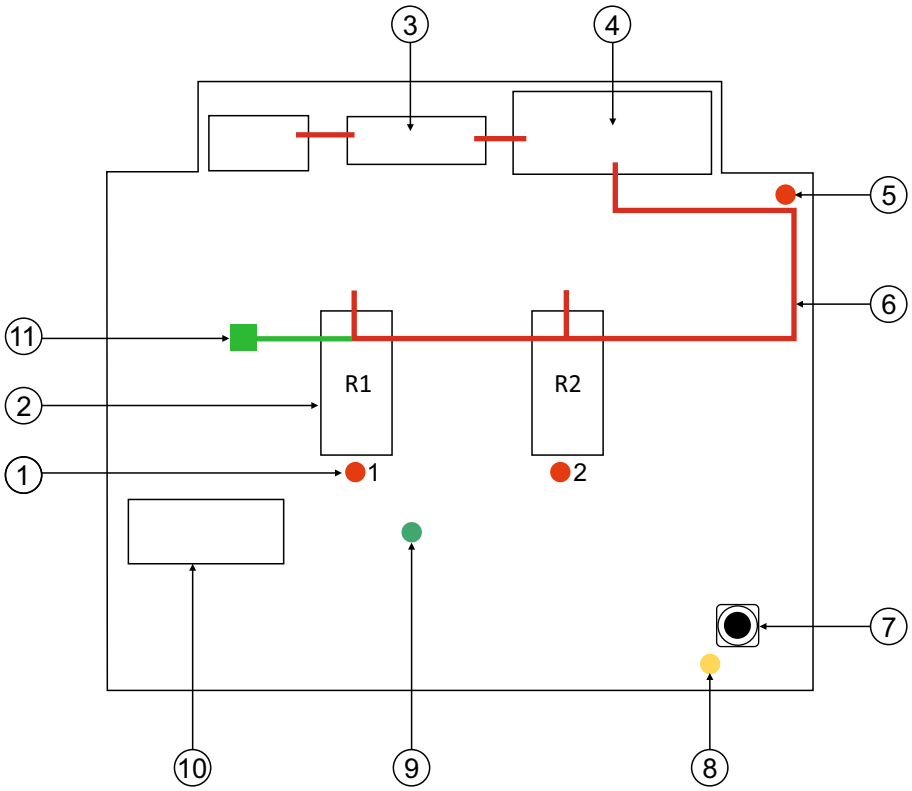


1. LEDs de funcionamiento (1 al 2) (rojo)
2. Relé 1 (cable amarillo) Relé 2 (cable blanco)
3. Fusible 15 A
4. Relé de seguridad
5. LED de funcionamiento del relé de seguridad (rojo)
6. Salida común (cable correspondiente según modelo)
7. Pulsador de programación
8. LED de programación (amarillo)
9. LED de alimentación (verde)
10. Fusible de alimentación 1.6A
11. Salida común

955 66 70 38
administracion@telemax.es

TELEMAX

## FUNCIÓN DEL TRANSMISOR

GR02F4

ON

Activa el transmisor y el receptor

Recoger

STOP

Desactiva el transmisor y el receptor

Soltar

⚠ Por seguridad, transcurrido 8 minutos después de realizar la última maniobra el equipo se apagará automáticamente.

955 66 70 38
administracion@telemax.es

TELEMAX

## INSTALACIÓN DEL EQUIPO

GR02F4

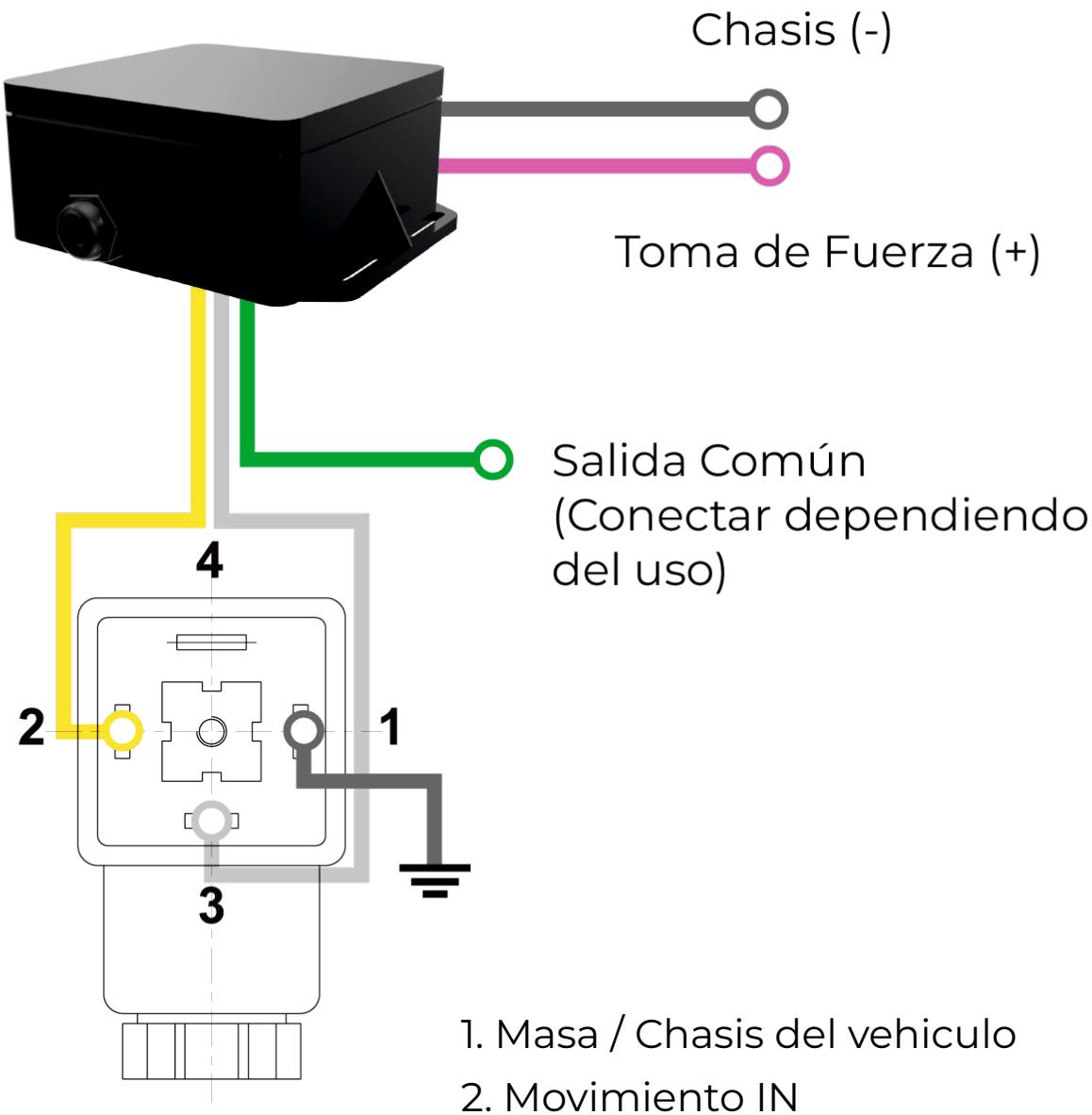


1. Masa / Chasis del vehiculo
2. Movimiento IN
3. Movimiento OUT
4. (no conectar)

955 66 70 38
administracion@telemax.es

TELEMAX

## ⚠ A TENER EN CUENTA ⚠

- Se recomienda colocar el receptor en **posición vertical** para que evacue el agua en caso de entrada.
- **Ubicar el receptor en un lugar donde no haya demasiada exposición al agua y alejado de la evacuación directa de la rueda (guardabarro).**

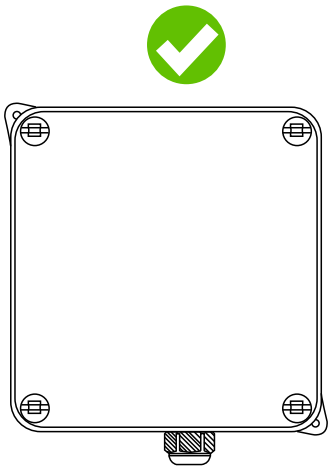

**receptor en vertical**

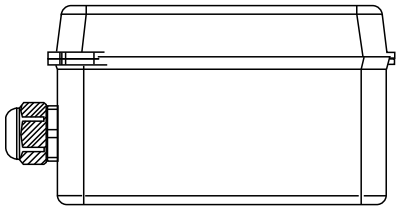

**receptor en horizontal**

- No se debe introducir el receptor en una caja de metal. Se recomienda usar cajas estancas de PVC/ABS etc.

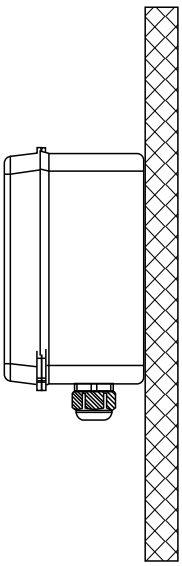

**al aire**

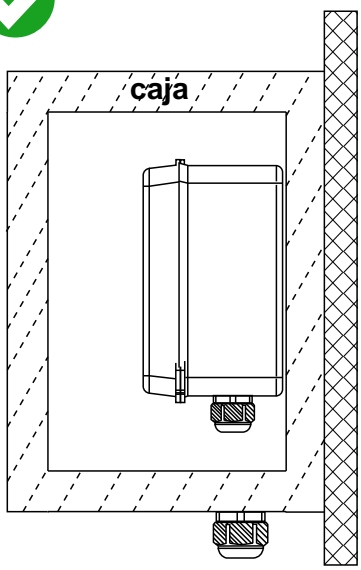


**caja de PVC / ABS**

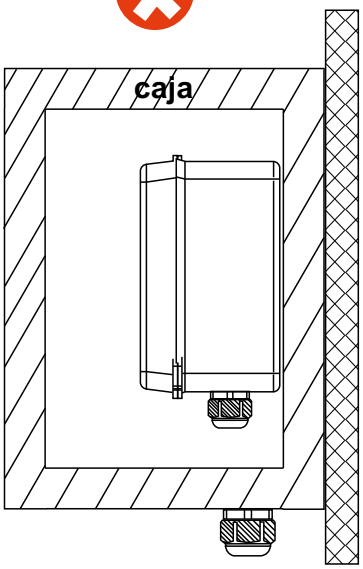


**caja de metal**

La garantía no cubre daños ocasionados por entrada de agua, humedad, rotura, caída, oxidación, presencia de arena, fallo o fluctuación de corriente y similares.

955 66 70 38
administracion@telemax.es

TELEMAX

## DECLARACIÓN DE CONFORMIDAD

Declara que el diseño y fabricación de PRODUCTO/
Declares that the design and construction of the PRODUCT/
Déclare que le dessin et construction du produit:

**TIPO DE PRODUCTO:** DISPOSITIVO SISTEMA TELECONTROL
**MARCA: TELEMAX**
**MODELO: GR02F4**

ES CONFORME A LAS DISPOSICIONES DE LAS DIRECTIVAS EUROPEAS/
Complies with the regularion of the EUROPEAN DIRECTIVES/
Est conforme aux dispositions de las DIRECTIVES EUROPÉENNES:

**2014/53/UE - Equipos radioeléctricos**
**2011/65/UE - ROHS 2**

NORMAS DE REFERENCIA/Standars of reference/ Normes de reference:

**EN 301489-1 V2.2.3**
**EN 301489-3 V2.1.1**
**EN 62368-1**
**EN 55032:2016**
**EN IEC 63000:2022**
**EN ISO 7010:2020**

Declaración CE de conformidad
"EC" declaration of conformity
Declaration "CE" de conformité

## GARANTÍA

En caso de producto defectuoso, deberá comunicarlo al servicio de atención al cliente de TELEMAX, procediendo TELEMAX a la reparación, sustitución o resolución del contrato.

Gestiones que serán gratuitas para el consumidor y usuario y respondiendo de las faltas de conformidad que se manifiesten en un plazo de tres años desde la entrega. El consumidor y usuario deberán informar a TELEMAX de la falta de conformidad en el plazo de un mes desde que tuvo conocimiento de ella.

La garantía cubre los gastos de reparación del producto en cuestión (reparación, pieza y mano de obra incluidas).

**Se excluye expresamente de la garantía el reemplazo de los consumibles, daños debidos a utilización anormal o no conforme al producto, daños ocasionados por motivos ajenos o de causa mayor (rotura/caída, humedad/agua, oxidación, presencia de arena, fallo o fluctuación de corriente y similares), así como los daños ocasionados por la intervención de talleres o montadores no autorizados por TELEMAX.**

En caso de que la garantía no resulte aplicable, TELEMAX emitirá presupuesto relativo a la reparación.